СОЗДАНО УЧЕБНОЙ ВЕРСИЕЙ ПРОДУКТА AUTODESK

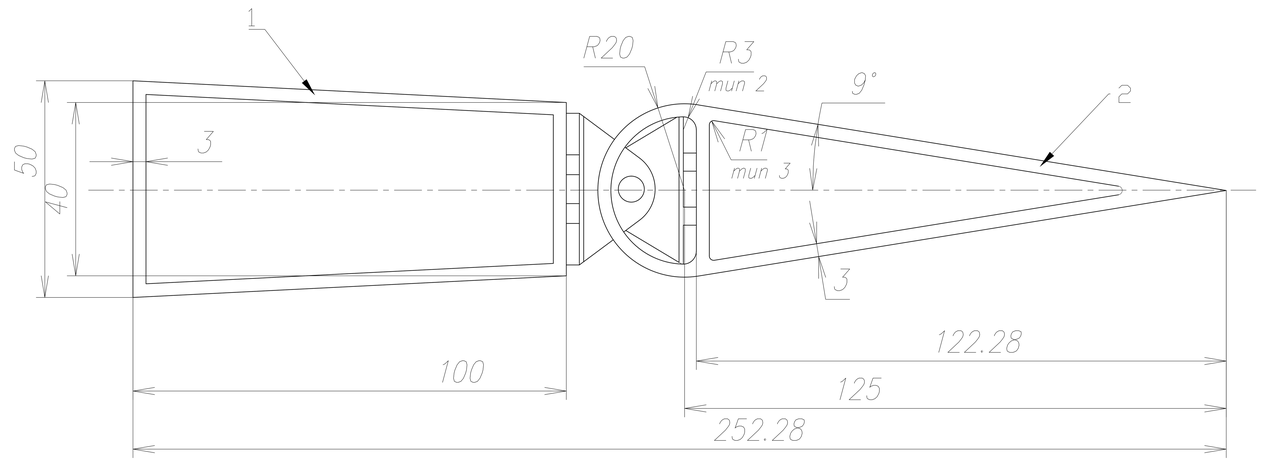

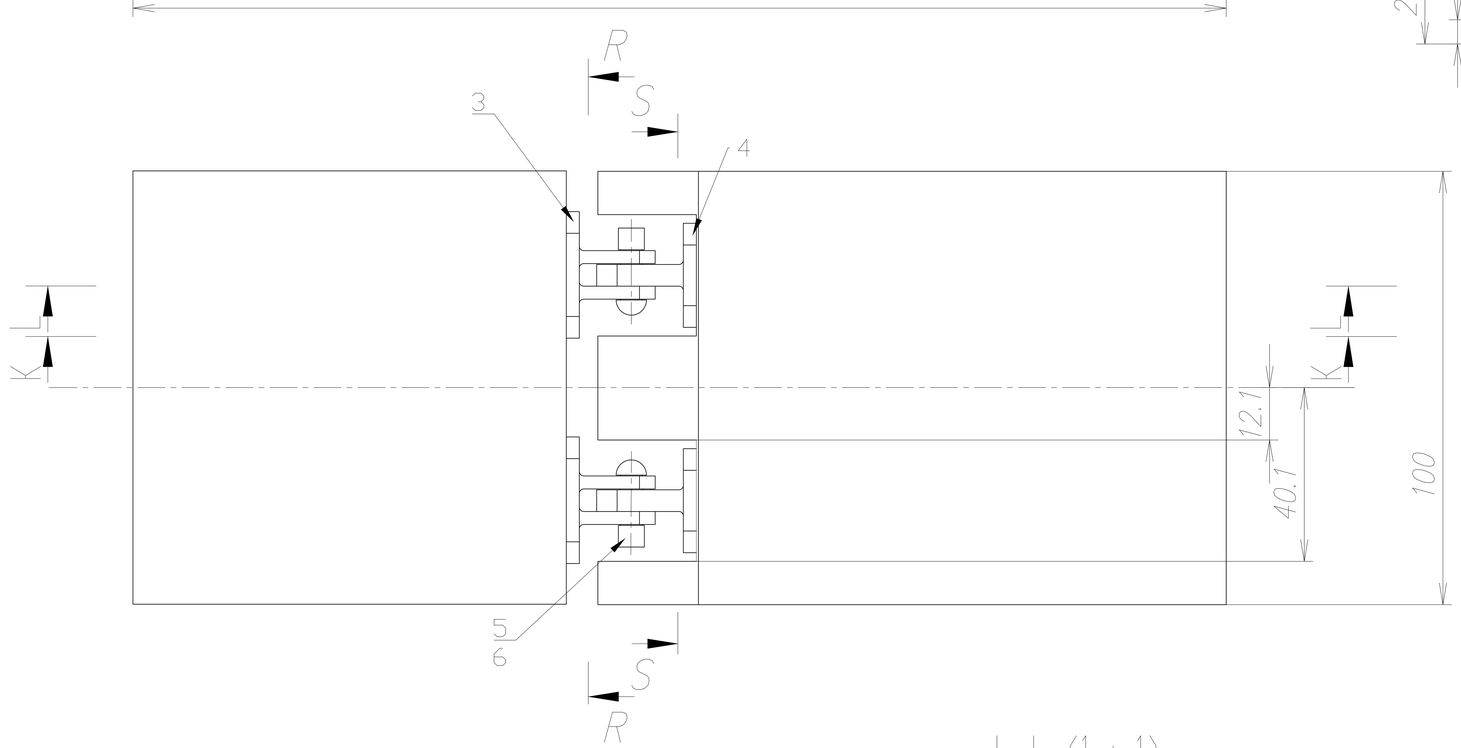

R–R (1 : 1)

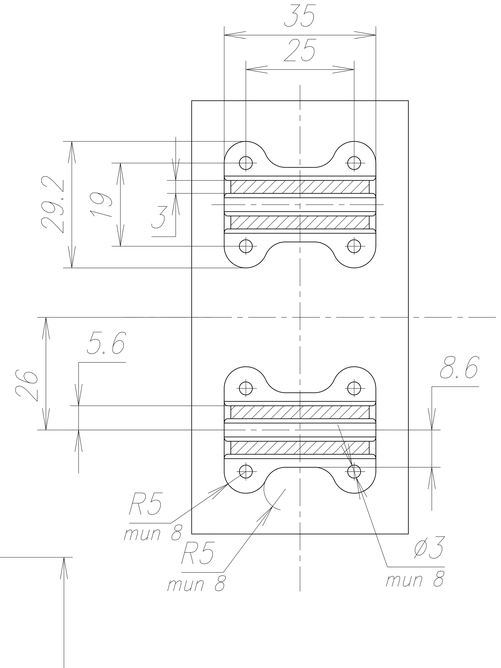

S–S (1 : 1)

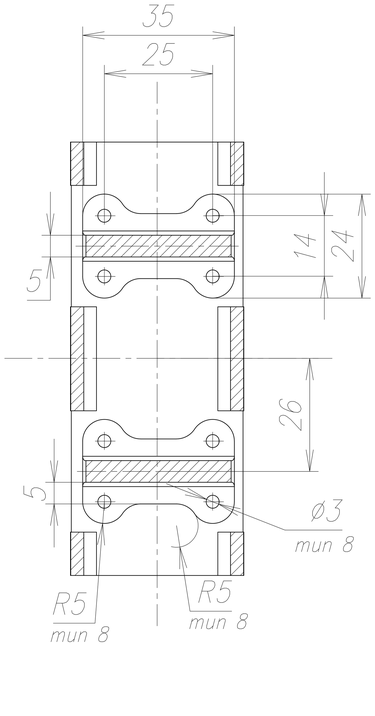

K–K (1 : 1)

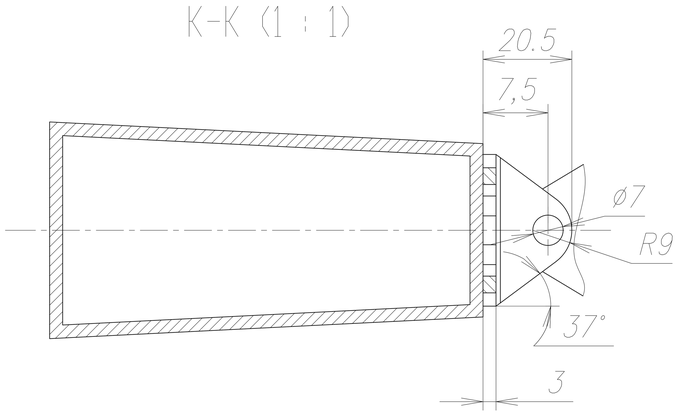

L–L (1 : 1)

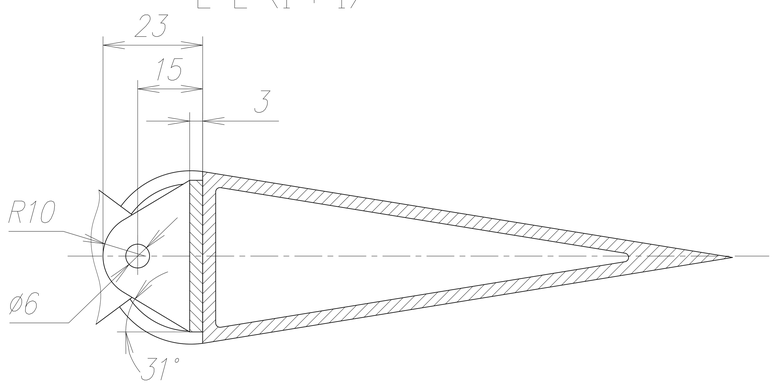

Изм.	Лист	N докум.	Подп.	Дата	Узел навески элевона	Лит.	Масса	Масштаб
Разраб.						У		1:1
Пров.						Лист 1	Листов 1	
Т. контр.								
Нач. бр.								
Н. конт.								
Утв.								

Перв. примен. | Справ. N | Подпись и дата | Инв. N дубл. | Взам. инв. N | Подпись и дата | Инв.N подл.

Формат А2

СОЗДАНО УЧЕБНОЙ ВЕРСИЕЙ ПРОДУКТА AUTODESK